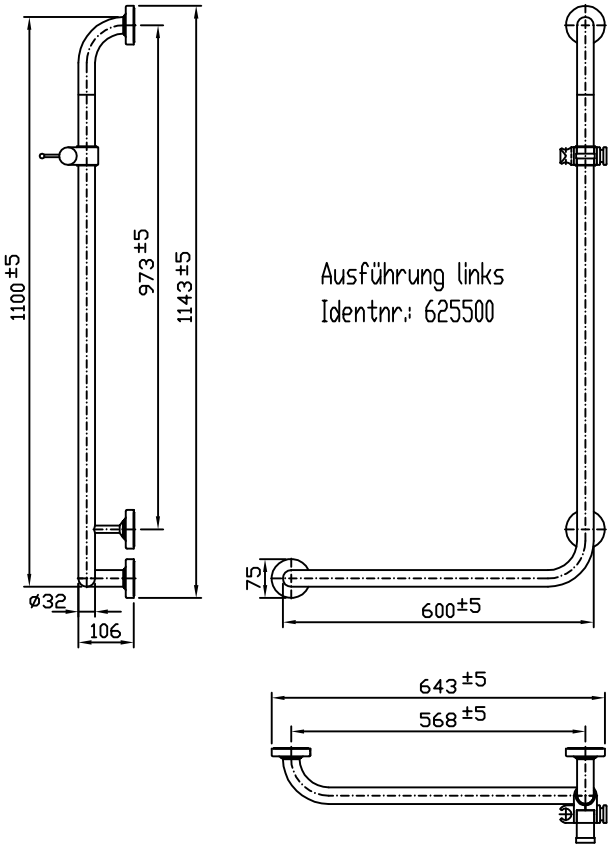

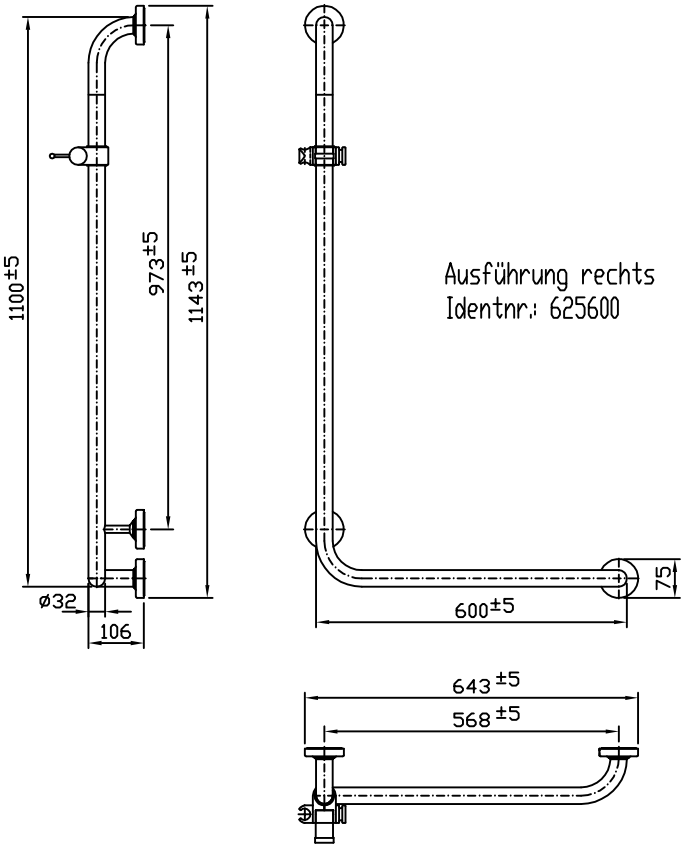

Befestigungsbohrungen

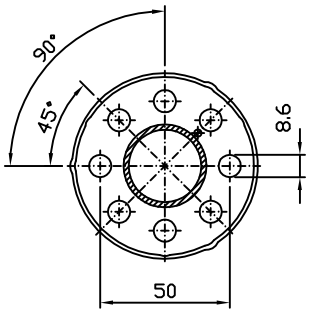

für Durchsteckmontage geeignet

				Zul. Abw.		Format DIN A3	Mat. Art. 1.4301	Oberfläche:	Maßstab: 1:10
						Normen			
						DIN 6930-M	Zuschnittslänge:	Zuschnittsbreite:	Blech Dicke:
						DIN 2768			
Zust.	Änderung:	Datum:	Name:		Datum:	Name:	Benennung/Teil:		
				Erst.	25.09.2014	Häberle	Winkelhaltegriff BF625 mit Brausestange		
				Bearb.	26.04.2017	Pfrepper			
				WAGNER EWAR GmbH & Co KG 72774 Reutlingen			Sonder-Nr:	AUFTRAGS.NR.:	Ident-Nr. 625XXX
ERSETZT FÜR:		ERSETZT DURCH:							